SAUTER **AD 9302**

3-punts buiggereedschap met verwisselbare opzetstukken

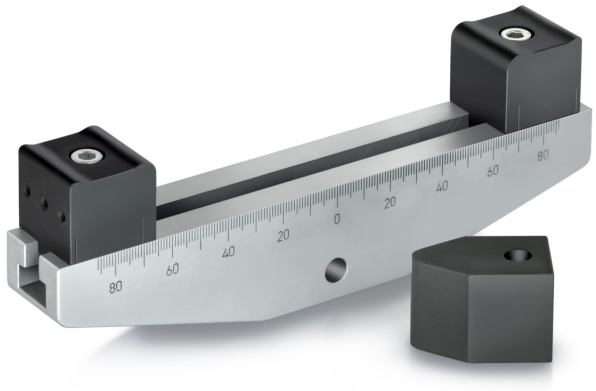

Datum van opstelling: 24.10.2026

Categorie

Merk	Sauter
Productcategorie	Meettechniek
Productgroep	Buigapparaat

Ontwerp

Afmetingen behuizing (B×D×H)	200×40×30 mm
Afmetingen compleet gemonteerd (B×D×H)	200×40×30 mm
Materiaal	staal
Montage - krachtverdeling	Tapgat M6 Buitendraad M12
Trek-/drukkracht [Max]	10 kN

Verpakking & verzending

Levertijden	14 d
Afmetingen verpakking (B×D×H)	200×40×30 mm
Verzendmethode	Pakketdienst
Nettogewicht ca.	2,0 kg
Brutogewicht ca.	2,0 kg
Verzendgewicht	2 kg
Verzendvolume (gewicht)	0,1 kg

Productinformatie

GTIN/EAN-nummer	4045761225701
Goederencode	90278990
Garantietermijn	36 mon
REACH classificatie	geen verboden stoffen

Pictogrammen

STANDARD

