HLZ

ES-EN-FR

BALANZA PRECISIÓN

PRECISION SCALE

BALANCE PRÉCISION

V.1
29092017



Baxtran

marca propiedad de | est une marque de | trade mark propiety of:

Pol. Empordà Internacional Calle F. Parcela 15-16
17469 VILAMALLA - (Girona) SPAIN
T. (34) 972 527 212 - F. (34) 972 527 211

GIROPES

El fabricante se reserva el derecho de modificar sin previo aviso las características de sus productos para introducir mejoras técnicas o cumplir con nuevas regulaciones oficiales./Le constructeur se réserve le droit de modifier les caractéristiques de ses produits en vue d'y apporter des améliorations techniques ou de respecter de nouvelles réglamentations./The manufacturer reserves the right to modify the specifications of its products in order to make technical improvements or comply with new regulations.

ÍNDICE

1. INTRODUCCIÓN 5
1.1. Precauciones de Seguridad & Advertencia 5
1.2. Información sobre su Analizador 5
1.3. Empezar a utilizarlo 5
1.4. Plano 5

2. CONFIGURAR LA BÁSCULA 7
2.1. Situación 7
2.2. Calentamiento 7

3. ENCENDER 8
3.1. Teclas de la báscula 8

4. PESADO SIMPLE 9
4.1. Calibración Externa 5
4.2. Informe de calibración 5
4.3. Empezar a utilizarlo 5

5. RESUMEN DEL MENÚ 9
5.1. Instrucción de Operaciones 5
5.2. Descripción del Menú 5
5.3. Imprimir Menú 5

6. RESUMEN DE UNIDADES 9
6.1. Seleccionar las Unidades 5
6.2. Mesurar una muestra 5
6.3. Configuración Metal A Medida 5
6.2. Gravedad Específica 5
6.3. Comparador Funciones (CMP) 5

7. CONFIGURACIÓN PARÁMETROS 9
7.1. Configuración Tiempo&Fecha 5
7.2. Configuración ID/LID 5
7.3. Comunicación Directa Windows 5

8. DATOS INTERFAZ 9
7.1. Formato Salida Datos 5
7.2. Formato Introducción Datos 5
7.3. Diagrama cableado 5

9. CÓDIGOS DE ERROR 9

10. MANTENIMIENTO & CUIDADO 9

11. ESPECIFICACIÓN 9

12. ACCESORIOS 9

1. INTRODUCCIÓN

Las HLZ són instrumentos de estudio del metal con una alta precisión diseñada para evaluar la pureza de los metales basándose en su gravedad específica.

Estas HLZ cumplen con los más altos requerimientos en cuanto a precisión y fiabilidad de resultados, cumpliendo las siguientes características:

- Distinguen eficazmente el oro, el platino y la plata real de otros metales mezclados. Este método es un método no destructivo de mesurar la pureza sin dañar o rasgar de ninguna forma la joya muestra.

- Es un método fácil de usar y al mismo tiempo muy rápido con el tiempo de medición, no más de 15 segundos por medición.
- Una resolución de pesado, alta 0.001g, proporciona la flexibilidad para mesurar la gravedad específica de una manera muy precisa. También permite mesurar la pureza de muestras más pequeñas con un peso de muestra mínimo comparativamente más pequeño.

- El pesado está basado en el principio de fuerza de compensación electromagnética, previamente conocida por su precisión, exactitud, estabilidad y repetitividad. Una gravedad específica basada en esta técnica de pesar tan exacta resulta en una precisa medición de la pureza.

- La función comparativa permite al usuario programar el objetivo de resultado y comparar el resultado evaluado actual con el objetivo.

- La Comunicación Directa Windows permite la transmisión del resultado a cualquier aplicación Windows , por ejemplo MS Word, MS Excel , con la ayuda del cable estándar RS232 sin ningún software especializado.

- La pantalla LCD de alto contraste retroiluminada permite su visualización desde cualquier ángulo.

- Filtrado para condiciones de ambiente poco favorables como vibraciones, corrientes de aire, etc.

- Sistema de pesado duradero y resistente.

- La información puede imprimirse a través de la impresora IMP30 para conseguir unos datos más localizables.

1.1. PRECAUCIONES DE SEGURIDAD Y ADVERTENCIAS

La balanza ha sido construida según las directrices Europeas y las regulaciones y estándares internacionales para hacer funcionar el equipo eléctrico, la compatibilidad electromagnética, y los requerimientos de seguridad estipulados. Un uso o una manipulación incorrecta, sin embargo, pueden dañar o realizar algún prejuicio en la balanza.

Para prevenir cualquier tipo de daño al equipo, lea estas instrucciones de operación atentamente antes de utilizar su balanza. Mantenga estas instrucciones en un lugar seguro. Siga las instrucciones que se detallan a continuación para asegurar un uso seguro y libe de problemas de su balanza.

- No utilice esta balanza/báscula en un área/localización peligrosa.

-Si usted utiliza un equipo eléctrico en instalaciones y en condiciones ambientales que requieren unos estándares de seguridad más altos, usted debe tener en cuenta los suministros que se especifican como necesarios en las normas de instalación de su país.

- Asegúrese que el valor de la potencia impreso en su adaptador AC es idéntico al de la potencia de su línea local.

-Tenga cuidado cuando utilice los cables de conexión precableados RS-232: las asignaciones de las clavijas en los cables RS-232 comprados a otros fabricantes pueden resultar incompatibles con las balanzas Baxtran. Asegúrese de comprobar la asignación de la clavija en la gráfica antes de conectar el cable.

-La única manera de desconectar la báscula es desconectando el adaptador AC.

-Conecte sólo los accesorios Baxtran y sus opciones, ya que éstas han sido diseñada adecuadamente para ser usadas con las balanzas Baxtran.

-Nota de instalación:

El operador debe ser responsable de cualquiera de las modificaciones que se han realizado en los equipos Baxtran y también de cualquiera de las conexiones de los cables o equipos no subministrados por Baxtran. También debe comprobar y, si es necesario, corregir estas modificaciones y conexiones. Si el usuario lo pide, Baxtran proporcionará información sobre las especificaciones de operación.

-Proteja el adaptador DC y el instrumento de pesaje de cualquier contacto con líquidos.

-No abra el armazón de la balanza/báscula. Si el sello se rompe supondrá una penalización en las reclamaciones que se pueden realizar con la garantía.

-Si usted tiene algún problema con su balanza contacte por favor con Baxtran, su centro de servicio o su comerciante.

1.2. CARACTERÍSTICAS DE SU ANALIZADOR

Muestras que pueden ser mesuradas

- Metales preciosos tales como Oro, Platino, Plata, oro blanco y sus aleaciones.

-Otros metales o sus aleaciones.

-Muestras de joyería tales como anillos, collares, brazaletes, correas de reloj, monedas e iconos.

-Cualquier metal, objeto sólido o de goma en el cual usted desee mesurar su gravedad específica.

No pueden conseguirse resultados precisos en las siguientes ocasiones.

-Cuando una muestra tiene un agujero con aire que no puede ser retirado.

-La muestra de metal precioso tiene una piedra preciosa.

-Una muestra que tiene un hueco que no puede ser mesurado por este instrumento

-Cuando hay muchas burbujas están pegadas en la superficie de la muestra.

-Cuando hay polvo o suciedad pegados en la superficie de la muestra.

-Cuando la gravedad especifica de cualquier aleación de la muestra se encuentra muy próxima a la de los metales preciosos principales como el oro, el platino, la plata, etc…

Tenga cuidado con las siguientes condiciones para evitar fallos y fugas eléctricas.

- No vierta agua en el cuerpo de la máquina y sus partes de repuesto cuando coloque y saque la muestra.

-Evite situar el cuerpo en un lugar donde puede verterse agua.

-Vacíe el tanque de agua y retire el enchufe cuando no lo utilice.

-No sitúe ningún objeto pesado más allá de su capacidad máxima.

Sea cuidadoso con los siguientes aspectos para mesurar con precisión

-Monte las partes de repuesto adecuadamente. Instale la báscula en un lugar estable, evitando vibraciones y golpes.

-Utilice el escudo de viento hermético para evitar altercados

-La mesa de mesurar debe encontrarse en un lugar sólido y nivelado, libre de vibraciones y de corrientes de aire.

Nota:
Este aparato puede calcular la gravedad específica y la pureza basándose en el peso de una muestra. Por favor, calibre periódicamente utilizando un peso de calibración correcto, para mesurar con precisión.
El valor tal como la pureza y el % se calcula basándose en la gravedad específica de la muestra.

1.3. EMPEZAR

Condiciones de almacenamiento y transporte
No exponga la balanza/báscula a temperaturas extremas, golpes, choques, vibraciones o humedad.

Desembalar el equipo.
Después de desembalar la báscula/balanza, compruébela inmediatamente para visualizar cualquier daño producido por una manipulación ruda durante el transporte.
Si usted advierte cualquier tipo de daño: contacte con Baxtran, su comercial o su centro de servicio.
Es una buena idea guardar la caja y todas las partes del embalaje hasta que usted haya instalado con éxito la balanza. Sólo el embalaje original asegura la mejor protección para el transporte. Antes de embalar su balanza, desenchufe todos los cables conectados para evitar posibles daños.
Accesorios suministrados por HLZ
El equipo subministrado incluye los siguientes objetos:
-Bandeja pequeña
-Parabrisas
-Soporte de haz vertical
-Tanque de agua
-ensamblaje de plato
-Termómetro
-Pincitas
-Peso Calibración (CY 323)
-Adaptador DC

Avisos de cautela
Las balanzas Baxtran no pueden utilizarse en áreas peligrosas.
Antes de añadir el adaptador DC compruebe si el valor de tensión impreso concuerda con la tensión local proporcionada. Si no lo hace, contacte con sus distribuidores locales BAXTRAN.
La balanza BAXTRAN puede ser usada sólo en ambiente secos interiores.

1.4. PLANO

CY/GT
1. Teclado
2. Pantalla
3. Plato (aire)
4. Plato (agua)
5. Cabina corta aires
6. Pie de nivelación
7. Tanque agua
8. Soporte haz vertical
9. Adaptador de corriente DC
10. Provisión para sistema antirrobo
11. Nivel de burbuja
12. Interfaz RS232C
13. Conector pantalla adicional.
14. Enchufe interruptor de pie(Tara)
15. Interruptor Calibración (para Balanza Verificada)

Las teclas, operaciones y pantalla son idénticas para todas las balanzas BAXTRAN.

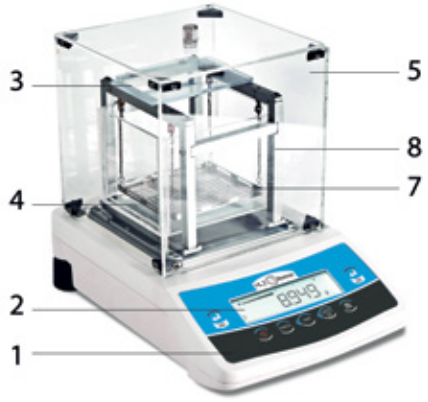

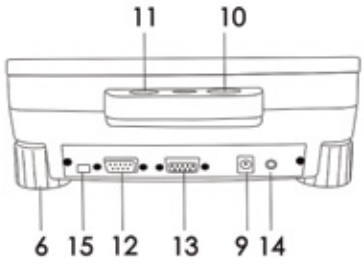

2. CONFIGURAR LA BALANZA

Báscula HLZ

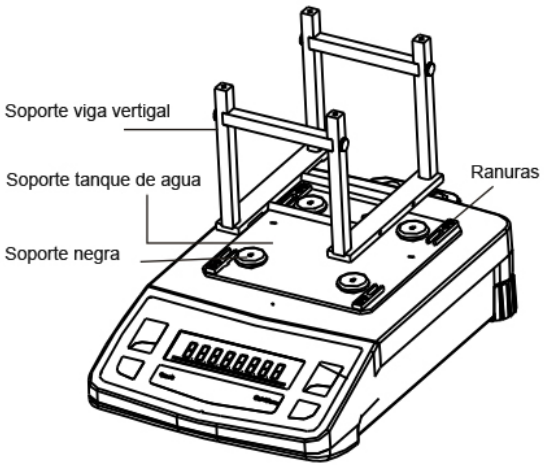

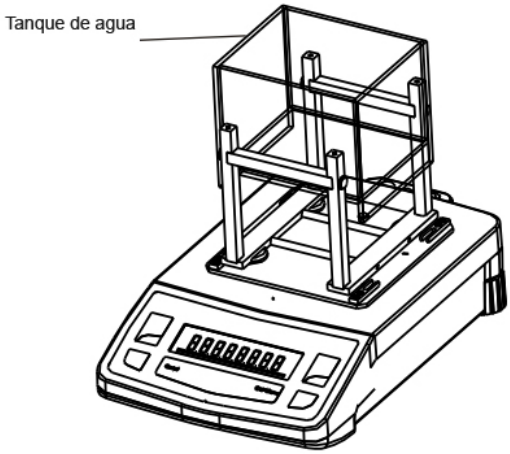

Vertical Beam support: soporte viga vertical
Water Tank Holder: soporte tanque de agua
Black Bush: soporte negra
Slots: ranuras
Water Tank: tanque de agua
El cuerpo de la balanza incluye un soporte para el tanque de agua. Prepare el cuerpo y monte la báscula siguiendo las instrucciones que detallamos a continuación:
Prepare el montaje completo de 4 vigas verticales en los 4 soportes negros.
Antes de situar el tanque de agua, vierta el agua dentro del tanque de agua dependiendo del tamaño de la muestra, ya que la muestra debe encontrarse completamente inmersa dentro del agua. Vierta un poco de detergente suave en el tanque de agua, ya que esto le servirá de gran ayuda para retirar las burbujas de agua.
Sitúe el contenedor entre el montaje de los 4 soportes verticales ya que la parte inferior del contenedor se ajusta perfectamente en las ranuras del soporte del tanque de agua.

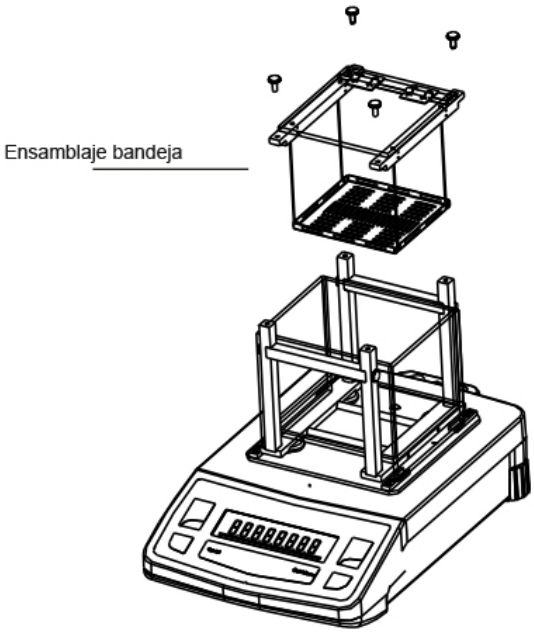

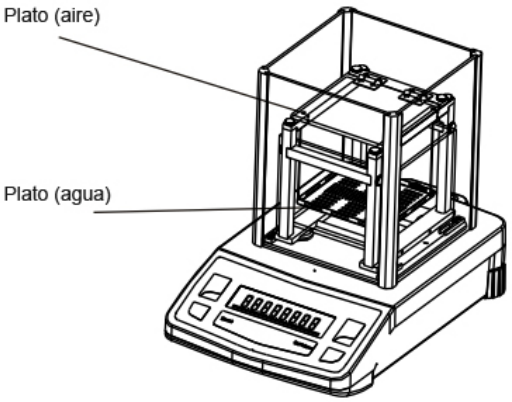

Pan assembly: ensamblaje bandeja
Weighing pan (air): plato (aire)
Weighing pan (water): plato (agua)
Fije el ensamblaje de la bandeja en el ensamblaje de las cuatro vigas verticales ya que la bandeja de acero inoxidable se sumerge en el agua y no toca los 4 lados del contenedor.
Apriete todos los tornillos con la ayuda de la herramienta llave allen, que se incluye en el analizador.
Precauciones: No presione fuerte o apriete demasiado los tornillos, ya que ello puede dañar sus sistemas de pesaje. Asegúrese que personas con los conocimientos y formación adecuada configuran esta parte del montaje.
El sistema de prueba de quilates es un instrumento de precisión, asegúrese de utilizar una cabina corta-aires hermética para mesurar con precisión.

2.1. LOCALIZACIÓN

La localización óptima
La localización correcta realiza una contribución importante a la precisión de los resultados de peso.
Por tanto, asegúrese que el analizador se encuentra en una posición tan estable, horizontal y libre de vibraciones como sea posible.

Evite
- Luz del sol directa.
- Fluctuaciones excesivas de temperatura.
- Corrientes de aire (sistema de Aire Acondicionado, los ventiladores también pueden provocar corrientes).

La mejor posición es un banco estable situado en un rincón protegido, tanto como sea posible, de corrientes provocadas por puertas, ventanas, radiadores o salidas de ventilación de aires acondicionados.

Aparato antirrobo
La balanza Baxtran está equipada con una agarradera para sistemas de antirrobo.
El sistema de antirrobo (cable con cerradura) es adecuado para todos los modelos.

Pesaje inferior
En la parte trasera de la balanza se encuentra un puerto para colgar los pesos por debajo.
-Retire la tapa de pesar por debajo de la parte inferior de la balanza (tal y como se muestra en la figura).
-Cuelgue el gancho de pesar , incluido en el paquete , por debajo de la balanza en el colgador.
-Si es necesario, instale un escudo para proteger la balanza de las corrientes.

Nivelar la balanza
Las balanzas Baxtran tienen un nivel de control y un pie de nivelación ajustable para compensar de las ligeras irregularidades en la superficie del banco de pesar. La balanza se encuentra en posición exactamente horizontal cuando la burbuja de aire se encuentra en el medio del nivel.
Gire los dos pies de nivelación tal como se muestra en el diagrama de la imagen para que la burbuja de aire se sitúe en el medio del nivel.

Burbuja de aire a "las 12 en punto"
Gire los dos pies de nivelar en dirección contraria a las agujas del reloj.
Burbuja de aire a "las 3 en punto"
Gire el pie izquierdo de nivelar en la misma dirección que las agujas del reloj, el pie derecho de nivelación debe girar en dirección contraria a las agujas del reloj.
Burbuja de aire a "las 6 en punto"
Gire los dos pies de nivelar en la misma dirección que las agujas del reloj.
Burbuja de aire a "las 9 en punto"
Gire el pie izquierdo de nivelar en la misma dirección que las agujas del reloj, el pie derecho de nivelar debe girar en dirección contraria a las agujas del reloj.

Nota:
la balanza debe volverse a nivelar cada vez que se la coloca en una posición diferente.

2.2. CALENTAMIENTO

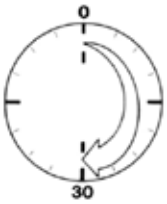



Tiempo de calentamiento
Para enviar resultados exactos, la balanza debe calentarse a una temperatura de operación antes de realizar la primera operación de pesar. El proceso de calentamiento debe realizarse durante un período mínimo de 30 minutos.
Conectar aparatos electrónicos periféricos
Asegúrese completamente que ha desconectado la balanza del alimentador DC antes de conectar o desconectar un aparato periférico (impresora o PC) del puerto de la interfaz.

3. POWER ON



Conecte el adaptador DC y encienda la balanza.
-Aparecerá en pantalla el número de versión para el software
-Aparecerán en pantalla todos los caracteres.
-Aparecerá en pantalla la cuenta atrás numérica.
-El sistema de iniciación de proceso empezará cuando la pantalla indique el progreso actual. (INIT 1 % a INIT 10 %)
-Una vez que se ha completado la inicialización (10 %), la balanza se situará en modo de reposo y mostrará en pantalla el reloj.

Modo de reposo
- Una vez que la balanza se ha encendido, el test inicial de la balanza se situará automáticamente en modo de reposo.
-Presione la tecla ENCENDIDO/APAGADO para iniciar el pesado básico.
-Presione la tecla ENCENDIOD/APAGADO en pesado básico para volver a la posición de Modo en Reposo.

3.1 TECLAS DE LA BALANZA

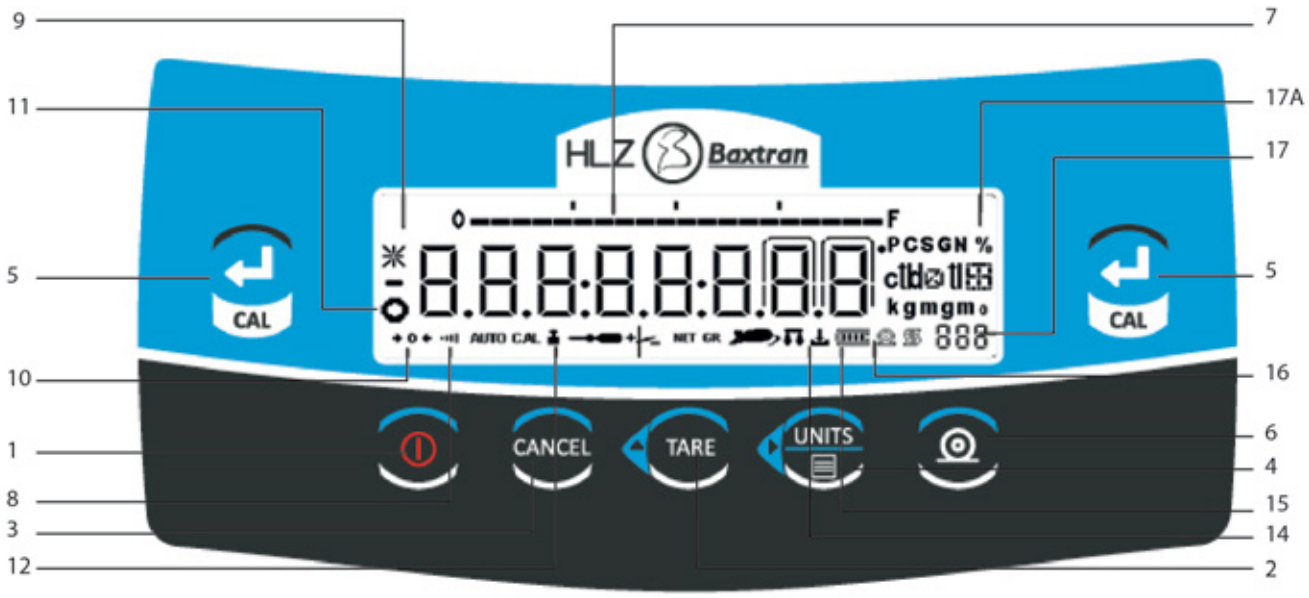

1. **Tecla encendido/apagado:** enciende y apaga la pantalla (modo reposo)

2. **Tecla tara:**
Presione aquí para tarar el peso de cualquier tipo de contenedor para que la lectura muestre el peso neto de las muestras, también se utiliza para almacenar las referencias de configuración. Otro de sus usos es el incremento de un dígito en particular.
Presione y mantenga presionada la tecla tara durante 2 segundos para que seleccionar del menú la densidad, para seleccionar una temperatura determinada.
Presione y mantenga presionada la tecla durante 4 segundos para comparar las configuraciones (sólo si está permitida la función comparación).

3. **Tecla Cancelar:**
- con una sola presión de esta tecla la balanza cancelará/terminará el procedimiento de determinación de la densidad.
-Para interrumpir las rutinas de calibración.

4. **Tecla Unidad/Menú:**
-Presione aquí para cambiar la Unidad. También se utiliza esta tecla para cambiar el dígito iluminado de izquierda a derecha.
-Presione y mantenga presionada la tecla Unidad/menú durante 2 segundos, para almacenar las diferentes funciones (unidades como oro, platino, plata, oro blanco, gravedad específica, etc).

5. **Tecla CAL**/….:
- presionando brevemente la tecla CAL mientras se está realizando la medición, el peso en aire & el peso en agua puede pasar individualmente a los cálculos específicos de gravedad.
-Presionar y mantener presionada la tecla tara durante 2 segundos en el modo determinación de la densidad, iniciará el proceso de calibración
-Presionar y mantener presionada la tecla Tara durante 2 segundos en el Menú funcionalidad, almacenará las configuraciones modificadas deseadas.
6. **TECLA imprimir**: presionando brevemente la tecla imprimir, la báscula imprimirá la información de densidad siguiendo las condiciones de impresión programadas en el menú del usuario.

7. **Barra de capacidad**: Esta barra indica la cantidad total de peso que se encuentra en la bandeja.

8. Filtro de estabilidad: Este símbolo indica la cantidad total de peso que se encuentra sobre la bandeja.

10. Este símbolo de doble flecha se utiliza para indicar que ha sido realizada la configuración para C1/C2/C3/C4/C5. Ahora el usuario puede empezar la operación de determinación de la densidad.

11. **SÍMBOLO ESTABILIDAD**- Este símbolo aparece cuando el número se encuentra estable.

12. El símbolo que indica que está función de calibración está activa.

13. Este símbolo aparece cuando está seleccionada la función comparador.

14. El símbolo aparecerá en pantalla continuamente durante la determinación de densidad indicando que se sitúe el peso en aire.

15. Indicador del nivel de batería: Este símbolo indica el nivel de carga actual de la batería.

16. Este símbolo indica que se está generando la impresión.

Density weighing Display



Density weighing Display



17A %: Este símbolo indica la pureza del metal principal en porcentaje.
17. Lectura de siete segmentos indicando el programa activo. Resultado densidad en pantalla
18. Indicador Quilates: Este símbolo indica la pureza del metal principal en quilates
19. Muestra el resultado del metal principal en Quilates. Por ejemplo : 21 K
20. Muestra el Metal Principal. Por ejemplo: Au(Oro)
21. Muestra la pureza del Metal principal. Por ejemplo. Pureza de Au (Oro) is 88.8%
22. Muestra el sub-metal. Por ejemplo Cu (cobre)
Density Weighing Display- Peso densidad en pantalla
Density Result Display-Resultado densidad en pantalla

4. PESADO SIMPLE









Función
La función de pesado básico siempre está disponible y puede utilizarse.
Características
Tarando la balanza usted puede tarar la balanza dentro del rango de pesado completo.
-Asignando IDs a los pesos(cuando sea necesario)
-Imprimir pesos
4.0.1. Pesado simple
-Sitúe una muestra para pesar sobre la bandeja de pesar (aire).
-Espere hasta que aparezca en pantalla el símbolo de estabilidad
-Lea el resultado
-El gráfico de barra brillará según el peso que se encuentra SOBRE el PLATO.

4.0 TARAR



-Sitúe el peso de referencia sobre la balanza.
-Aparecerá el peso en pantalla
-Presione la tecla Tara brevemente, la balanza mostrará cero en pantalla
-Añada la muestra a pesar en el contenedor, aparecerá en pantalla el peso neto.
SI el peso de referencia se retira de la balanza, aparecerá en pantalla el peso tara como un valor negativo.
En caso que no consiga estabilidad y el usuario presione la tecla TARA, la pantalla mostrará el símbolo "_____" hasta que se consiga la estabilidad.
Aparecerá en pantalla el símbolo "0.0000 g

4.1 CALIBRACIÓN EXTERNA (AJUSTE)



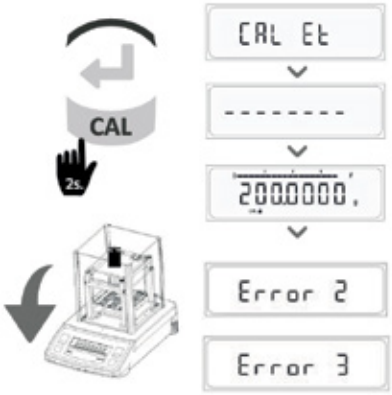

Para obtener los resultados de las pesadas, la balanza debe coincidir con la aceleración debido a la gravedad que cambia según su localización.
Una balanza de alta precisión distingue una muestra basada en la gravedad específica. Se obtendrá un resultado preciso de la pesada cuando se mesure la gravedad adecuadamente. Como característica de la balanza, la aceleración debido a la gravedad difiere de un sitio a otro.

La calibración es necesaria
-Antes de que la balanza se utilice por primera vez.
-A intervalos regulares durante la operación de pesado.
-Después de un cambio en la localización.
-Se necesita un peso de calibración para la calibración.

Procedimiento
Para obtener unos resultados precisos, la balanza debe conectarse a la corriente y se le debe permitir su calentamiento a una temperatura de funcionamiento tal y como se ha descrito anteriormente.
Asegúrese que el analizador está descargado y que se utiliza un escudo hermético a prueba de viento. La balanza debe encontrarse a cero antes de la calibración.

- Tenga el peso de calibración necesario a punto.
-Presione y mantenga presionada durante 2 segundos la tecla CAL. A continuación en la pantalla aparecerá el mensaje “CAL Et”.
-En este momento el usuario debe dejar de presionar la tecla CAL.
-El valor requerido del peso de calibración aparecerá en la pantalla.
-Sitúe el peso de calibración en el centro de la bandeja de pesar (aire).

El proceso de calibración (ajuste) finaliza cuando aparece en pantalla el mensaje “CAL done”. La balanza recupera en este momento el modo de pesar habitual y se encuentra a punto para empezar a pesar.
Si la balanza no opera dentro de su rango específico, compruebe las condiciones de ambiente, por ejemplo la vibración y la configuración de todas las piezas. A continuación proceda a realizar el proceso de calibración otra vez.
El ajuste puede finalizarse en cualquier momento que el usuario desee, sólo debe presionar la tecla CANCEL. Si presiona esta tecla aparecerá en pantalla el mensaje ‘Abort?
En el caso que durante el proceso de calibración aparezca en pantalla un mensaje indicando cualquier tipo de error, por ejemplo Err 2 o Error 3, el usuario debe proceder a revisar los siguientes aspectos de la balanza:

1. Tanque de agua, soporte del tanque de agua, ensamblaje, soporte y comprobar también que todas las partes se encuentre correctamente situadas y configuradas.
2. Compruebe que se está utilizando el peso adecuado de calibración.
3. Asegúrese que la localización donde está instalada la balanza sea estable, que no haya vibraciones ni corrientes de aire.

Si el usuario tiene problemas con algunos de los aspectos mencionados anteriormente, puede que la balanza tenga algún defecto o fallo. Debe informarnos de ello o comunicarlo a sus proveedores.

4.2 INFORME DE CALIBRACIÓN

Si la balanza se encuentra conectada externamente al PC o a la impresión de Datos a través del cable RS232, el informe de calibración exitosa o sin éxito se generará automáticamente una vez haya finalizado el proceso de Calibración.
Calibración con éxito

Successful Calibration
When GLP ON

```
------------------------------
14-Jul-10              03:46PM
          Baxtran
Model                    HZ220
Ser.no.                9930508
Ver.no.                R0.1.04
ID                     1234567
------------------------------
Calibration:          External

W-ID          ..................
Temperature            32.898'C
Set                +     20.00g
Diff.                     0.00g
External Cal Done

Diff.                     0.00g
------------------------------
14-Jul-09              03:46PM
Name:          .................
------------------------------
```

When GLP OFF

```
Calibration    :       External

W-ID                 ............

Temperature             32.905'C
Set                +     20.00g
Diff.                    -0.01g
External Cal Done
Diff.                     0.00g
```

Unsuccessful Calibration
When GLP ON

```
------------------------------
14-Jul-10              03:46PM
          Baxtran
Model                  HZ   220
Ser.no.                9930508
Ver.no.                R0.1.04
ID                     1234567
------------------------------
Calibration:          External

W-ID          ..................
Temperature            32.898'C
Set                +     20.00g

External Cal Failed

------------------------------
14-Jul-09              03:46PM
Name:          .................
------------------------------
```

When GLP OFF

```
Calibration    :       External

W-ID                 ............

Temperature             32.905'C
Set                +     20.00g

External Cal Failed
```

5. VISUALIZACIÓN DE LA CONFIGURACIÓN

En este menú el usuario puede seleccionar la unidad de peso, el filtro de estabilidad, la opción de calibración, la búsqueda de auto cero, el cierre automático de la balanza y la configuración de impresión.

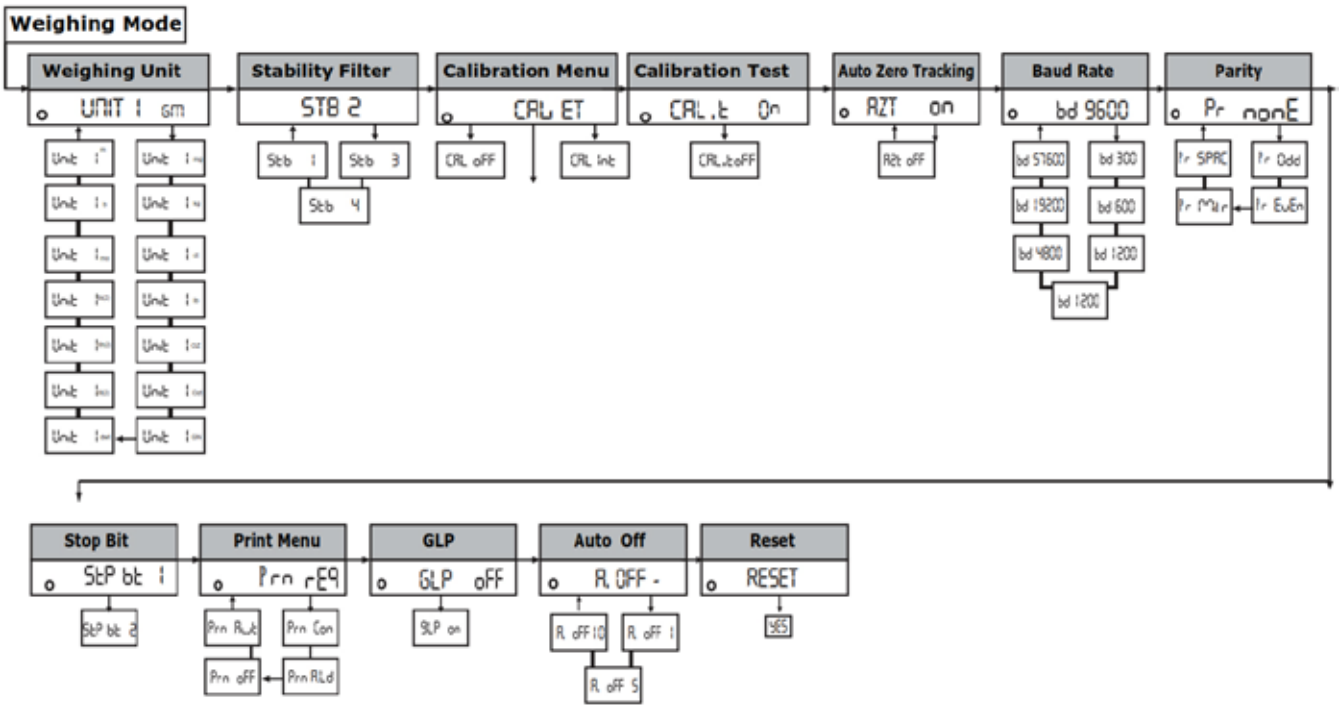

5.1 INSTRUCCIONES DE FUNCIONAMIENTO

- Presione y mantenga presionada la tecla Menú/unidad hasta que aparezca en pantalla el mensaje Menú
-Deje de presionar la tecla Menú/unidad
-Las unidades existentes preseleccionadas aparecen en pantalla seleccionadas de la unidad mencionada anteriormente. La unidad existente aparece en pantalla, al mismo tiempo también se enciende el indicador de estabilidad.
-Presione a continuación la tecla Tara para conmutar a la unidad deseada.
-Presione la tecla CAL brevemente una vez que aparezca en pantalla la función deseada. El indicador de estabilidad se encontrará encendido de nuevo para esta función en particular. Por ejemplo “Unit mg”.
-A continuación presione y mantenga presionada unos segundos la tecla CAL otra vez hasta que aparezca en pantalla el mensaje “stored”, que significa almacenado.
-Si el usuario debe realizar más de un cambio en este Menú, realice todos los cambios que desee presionando la tecla Unidad/menú para conmutar en el SUB-Menú, y presionando la tecla Tara para conmutar a la configuración deseada para las Opciones de Submenú cambiadas. A continuación presione , finalmente, durante unos segundos la tecla CAL hasta que aparezca de nuevo el mensaje “Stored” (almacenado) en pantalla. Con esta función se almacenarán todos los cambios realizados con las diferentes opciones del menú.

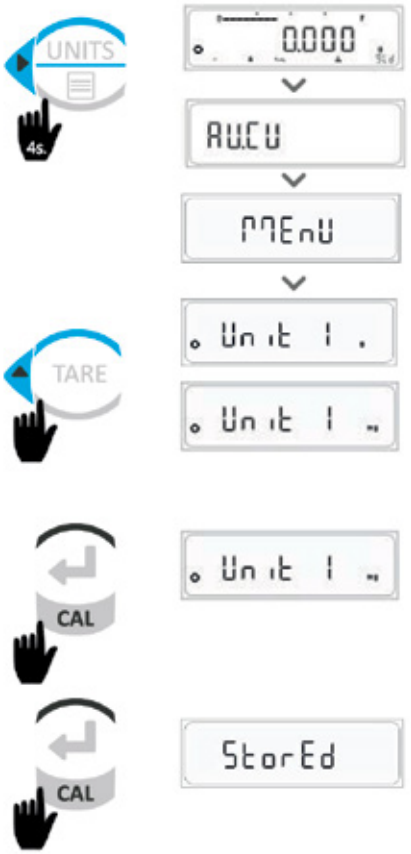

Nota:
Si el usuario no ha presionado durante unos segundos la tecla CAL y el mensaje “Stored”(almacenado) no aparece en pantalla, los cambios realizados por el usuario no se han guardado.

Todas las instrucciones mencionadas anteriormente deben realizarse con todas las opciones del menú, excepto con la opción Reiniciar.

5.2 MENÚ DE IMPRESIÓN



1. Configurar la velocidad en baudios
(velocidad de transmisión de datos)
La velocidad de transmisión de datos (velocidad de baudio) determina la velocidad de la transmisión a través de la interfaz serie.
La unidad es el baudio (1 baudio (bd) = 1 bit/segundo)
Las siguientes configuraciones están disponibles: bd 300, bd 600, bd 1200, bd 2400, db 4800, bd 9600 (por defecto), bd 19200, bd 57 600



2. Configurar la paridad
Esta característica determina la paridad de la información transmitida. El usuario dispone de las siguientes opciones en la configuración: Paridad, ninguna (por defecto), par, impar, marca, espacio.



3. Selección bit de stop
Esta característica permite al usuario seleccionar el bit de para parar los datos transmitidos. El usuario dispone de las siguientes configuraciones: bit stop 1 (por defecto) y bit stop 2



4. Seleccionar el modo de transferencia de datos
En este bloque del menú el usuario indica a la balanza como debe ser transferido el valor a un aparato periférico (por ejemplo un ordenador)
Prn.Req El próximo valor estable será transferido después de apretar la tecla Imprimir
Prn Con Todos los valores se transferirán continuamente independientemente de la estabilidad.
Prn OFF El modo de transferencia de datos se apagará
Prn Aut El próximo valor estable posible será transferido automáticamente cuando el peso que aparezca en pantalla cambie a +1d
Prn A.Ld El próximo valor estable posible será transferido automáticamente cuando el peso en pantalla cambie a +/- 10d.



5. Configuración Menú GLP
GLP oFF Si el usuario selecciona esta opción el formato de impresión de la balanza no cumplirá con ISO/GLP/GMP.
GLP on Si el usuario selecciona esta opción el formato de impresión de la balanza cumplirá con el reglamento ISO/GLP/GMP.





6. A. Cierre-configuración estado en reposo automático
El cierre automático de la balanza amplia de forma notable el tiempo de funcionamiento de la batería (si está instalado) (opcional)
La balanza entrará en modo de reposo si está función está activada.
La pantalla de la balanza continuará a cero durante un tiempo específico tal y como está seleccionada en el A.menú apagado.
A. Off-: modo de reposo no automático (configuración de

fábrica)
A. Off 1: modo de reposo automático al cabo de 1 minuto
A. Off 5: modo de reposo automático al cabo de 5 minutos
A.Off 10: modo de reposo automático al cabo de 10 minutos



7. Reiniciar la configuración de la balanza y sus funciones a configuración de fábrica (reiniciar)
- Seleccionar “reiniciar” y presionar la tecla TARA brevemente, aparecerá en pantalla el mensaje “YES” (si)
-Presionar la tecla CAL brevemente, aparecerá en pantalla el mensaje “stored” (almacenado)
La balanza ha sido reiniciada a la configuración de fábrica y ha vuelto al modo de pesar inicial.
Configuraciones de fábrica.

Unidad g	Unidad de pesado gramos
Stb 2	Ambiente de la balanza programado a Normal
CAL Et	CAL Externa
Azt ON	Configuración búsqueda Auto Cero encendida
bd9600	Velocidad de transmisión
Pr None	Paridad programada a ninguna
Stpbt 1	Bit Stop uno
Print	Req
GLP	APAGADO
A. oFF	Estado en reposo no automático

Empezar con función de mesura
Esta configuración debe modificarse si ocurren las siguientes condiciones:
-La primera vez que el usuario utiliza esta función de mesura
-Cuando el usuario quiere cambiar la función de mesura (unidad)
-Cuando el usuario quiere cambiar el líquido de uso por una gravedad específica del líquido programado anteriormente
-Cuando el usuario quiere compensar la gravedad del agua cambiando la temperatura de funcionamiento.

Debe realizarse una pre-configuración una vez antes de empezar a mesurar.
- Seleccione el líquido adecuado en el cual deben realizarse las mesuras (en el cual se sumergirá la muestra sólida)
- Compensar la gravedad específica del líquido seleccionado basándose en la temperatura de operación (sólo en el caso de H2O y etanol)
- Debe seleccionarse la función (unidad) en la cual se llevará a cabo la mesura. Ej. Oro, platino, plata, oro blanco, gravedad específica etc.

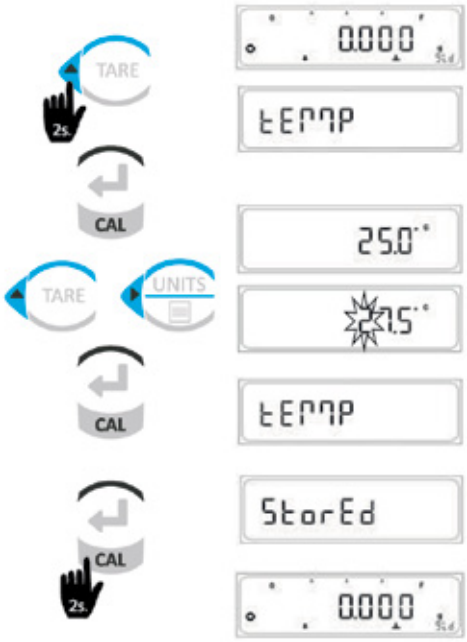

Compensar la temperatura del agua (en caso de utilizar agua para realizar la medición)
Utilizando agua como solución para su medición el usuario puede medir la gravedad específica de la muestra comparándola con la gravedad específica del agua. Debido a que la gravedad específica del agua depende de la temperatura del agua, la gravedad específica de la muestra cambia dependiendo de ésta y, por tanto, es necesario compensar la gravedad específica del agua basada en la temperatura.

PASOS A SEGUIR PARA REALIZAR LA CONFIGURACIÓN

-Mesure la temperatura del agua utilizando el termómetro
-Presione durante dos segundos la tecla TARA. Aparecerá en pantalla el mensaje “Temp”
-Presione la tecla CAL
-Cuando se pre programa la temperatura parpadea en la pantalla. La configuración de fábrica de la temperatura es de 25.0ºC.
-El usuario puede cambiar la temperatura con la ayuda de la tecla TARA/ARRIBA y la tecla UNIDAD/MENÚ.
-Un dígito parpadeante indica la posición del cursor, presionando la tecla UNIDAD/MENÚ el usuario puede cambiar el cursor de la derecha de una manera cíclica, y presionando la tecla TARA incrementará el dígito.
-Después de programar la temperatura deseada el usuario debe presionar la tecla CAL para almacenar el valor. Después debe presionar la tecla CAL durante 2 segundos y aparecerá el mensaje “Stored” (almacenado) en la pantalla.
-En este momento la pantalla vuelve a situarse a cero. La compensación de la temperatura del agua está completada.



La temperatura seleccionada debe encontrarse entre 10ºC y 50ºC. Si se encuentra fuera del rango indicado anteriormente aparecerá un mensaje de error “OUT.rang” (fuera de rango) en la pantalla.
Nota: Cuando se selecciona el líquido con la opción de “Otro” (un líquido que no sea ni agua ni etanol), el usuario no podrá cambiar la temperatura y aparecerá en pantalla el mensaje “nA”, y desaparecerá el menú de la temperatura.

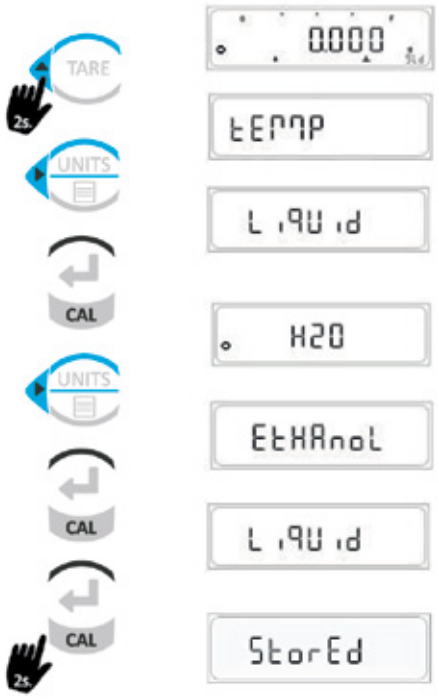

Seleccionar un líquido que no es agua:

Pasos a seguir para la configuración:
- Presionar la tecla Tara durante 2 segundos para que aparezca en pantalla el mensaje “temp”
-Presionar la tecla Unidad/menú brevemente, aparecerá en pantalla el mensaje “liquid”.
-Presionar la tecla CAL, para acceder al modo de configuración del líquido.
-Cuando el analizador se encuentra en el modo de configuración del líquido, aparecerá en pantalla el último líquido almacenado.
-La opción por defecto es agua (H2 O)
-El usuario puede conmutar entre las opciones de líquido con la ayuda de la tecla Unidad/menú
-Después de configurar el líquido deseado, presione la tecla CAL para almacenar el valor. Aparecerá en pantalla el símbolo de estabilidad siguiendo las configuraciones modificadas.
Presione y mantenga presionada la tecla CAL durante 2 segundos, aparecerá en pantalla el mensaje “Stored” (almacenado)
-La pantalla se sitúa de nuevo en cero.
Nota: sólo cuando el valor almacenado aparece en pantalla, la balanza cambiará a la nueva configuración.

6. VISUALIZACIÓN DE LAS UNIDADES

En este menú, el usuario puede seleccionar las diferentes unidades para analizar los metales preciosos, como por ejemplo oro, platino, plata, oro blanco; la gravedad específica, las unidades comunes y también puede activar el comparador de funciones.

unidad		Metal aleado
Au.Cu (por defecto)	oro	cobre
Au. Ag.		plata
Au.Cu. Ag		Cobre+plata en proporciones iguales
Pt.Ni	platino	niquel
PT.PD		paladio
SIL	plata	
WG	Oro blanco	
SG	Gravedad específica	
C1	Personalizada-1(puede ser programada por el usuario libremente)	Puede ser programada libremente por el usuario
C2	Personalizada 2 (puede ser programado libremente por el usuario)	Puede ser programado libremente por el usuario
C3	Personalizada -3(puede ser programada libremente por el usuario)	Puede ser programada libremente por el usuario
C4	Personalizada -4 (puede ser programada libremente por el usuario)	Puede ser programada libremente por el usuario
C5	Personalizada -5 (puede ser programada libremente por el usuario)	Puede ser programada libremente por el usuario
CMP	Función comparador	Encender(1)/apagar (0)

Entrar en el menú: presionar y mantener presionada la tecla Unidad/menú durante 2 segundos hasta que aparezca en pantalla el mensaje “Au.Cu”. Soltar la tecla.
Seleccionar las opciones del menú: Presionar la tecla Unidad/menú brevemente. Presionar repetidamente esta tecla para visualizar las diferentes opciones de unidad que están disponibles.
Confirmar parámetros Presionar la tecla CAL brevemente cuando el usuario desee que aparezca la configuración. El símbolo de estabilidad brillará confirmando su configuración.
Almacenar configuración presione y mantenga presionada la tecla CAL hasta que aparezca en pantalla el mensaje “Stored” (almacenado). Sólo cuando se hayan almacenado las configuraciones cambiadas empezarán éstas a funcionar.
Abortar Presionar la tecla CANCELAR brevemente, la balanza volverá al modo de pesar sin almacenar los cambios.
Nota: el usuario puede almacenar cualquier unidad de las opciones de unidad mencionadas anteriormente .

6.1 SELECCIONAR UNA UNIDAD

Después de encender la balanza cuando se encuentra en posición de espera, aparecerá en pantalla el modo de pesar densidad “gld” en la parte derecha del lado inferior de la balanza, durante 3 segundos, si la función seleccionada es la de Oro. De forma similar, el símbolo “pt” aparecerá en pantalla si es Platino. EL mensaje “SIL” aparecerá en pantalla si es Plata y se mostrará el símbolo WG si es Oro Blanco.
La función activa por defecto es “Au.Cu”. SI el usuario desea cambiar a otra función debe presionar la tecla Unidad/Menú durante 2 segundos, el usuario visualizará entonces la primera opción “Au.Cu”.
Cuando el usuario presione la tecla Unidad/Menú brevemente, visualizará otras opciones tales como “Au.Ag” “Au. Cu. AG”, etc. Estas diferentes opciones se moverán cíclicamente presionando la tecla Unidad/Menú brevemente, tal como se muestra en el gráfico.



Después de seleccionar cualquiera de las opciones requeridas, por ejemplo “Au.Ag”, tal como se muestra en el gráfico, el usuario

debe presionar la tecla CAL para seleccionar y almacenar la acción en la memoria. El símbolo de estabilidad aparecerá en pantalla después de la selección, tal y como se muestra a continuación.
Presione la tecla CAL durante 2 segundos y después aparecerá el mensaje almacenado en pantalla, tal y como se muestra en la imagen. La balanza ahora utiliza el procedimiento de determinación de densidad con la nueva unidad tal y como ha almacenado el usuario.

Configuraciones de Fábrica:

TEMP	**25,00 C**
Liq	Agua (H2O)
Modo	Au.Cu



Aprender cómo utilizar el analizador para obtener resultados precisos

-Utilice siempre las pinzas para introducir y retirar la muestra del agua. No utilice nunca los dedos.
-Asegúrese que el cuerpo sólido se sumerge como mínimo 1cm dentro de la superficie del líquido, y que no hay burbujas de aire en el contenedor. En caso de que las burbujas no puedan retirarse, vierta un poco de Etanol en cualquiera de los contenedores y limpie la muestra con el Etanol antes de sumergirla en el agua. Muchas de las burbujas pueden retirarse de esta forma.
-Mientras el usuario realiza el procedimiento, asegúrese que la pantalla se encuentra en 0.000g
-Mientras inserte la muestra dentro del agua, muévala un poco ya que de esta forma quitará las burbujas de aire. De esta forma conseguirá una medición más precisa.
-Este instrumento es un aparato electrónico. Si el usuario vierte agua en el cuerpo del analizador puede provocar fallos o estropearlo.
- Cuando vuelva a mesurar el contenedor, séquelo bien para obtener un resultado preciso.
-Vierta unas cuantas gotas de detergente suave en el tanque de agua ya que ello le ayudará a retirar las burbujas de aire.
-Utilice el parabrisas para 1mg para obtener un resultado preciso.
-En caso que la muestra sea tan delgada como una cadena (collar), sitúe la placa de Petri sobre el plato (agua), antes de la medición. A continuación el usuario ya puede mesurar la muestra delgada, siempre encima de la placa de Petri.
-Analice siempre la muestra que sea más gruesa, y después el peso de muestra mínimo recomendado (Aire).

6.2 MEDICIÓN DE UNA MUESTRA

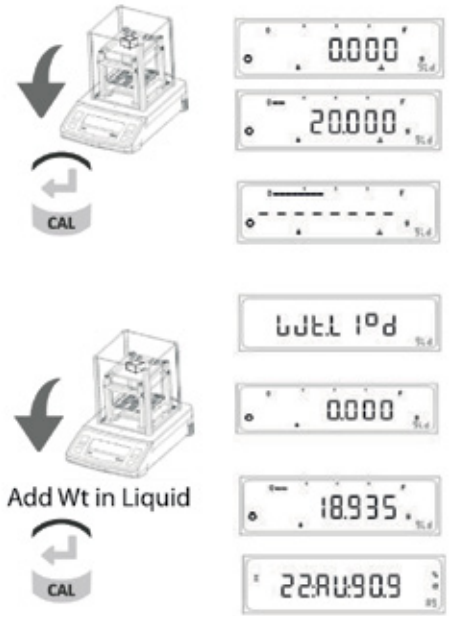

Después de encender la balanza cuando se encuentra en modo de reposo, aparecerá en pantalla el modo de pesar densidad, el símbolo “gld” aparecerá en la parte derecha inferior de la pantalla, durante 2 segundos, si la función seleccionada es la de Oro. De manera similar, l símbolo “pt” aparecerá si es Platino. Aparecerá el mensaje “SIL” si es Plata y WG aparecerá si se trata de Oro Blanco.
La función que se activará por defecto es la de : “Au.Cu”.
- El símbolo……. Aparecerá en pantalla continuamente indicando que el usuario debe situar el peso en el aire.
-Sitúe la muestra sobre la bandeja de pesar (aire) suavemente. Aparecerá en pantalla el peso. Espere hasta que el símbolo de estabilidad aparezca en pantalla.
-Presione la tecla CAL/INTRO para aceptar el peso en aire para la medición.
-Ahora el analizador pedirá al usuario el Peso en Líquido y aparecerá en pantalla el símbolo “Wt.Liq”. Esta información aparecerá en intervalos regulares de 10 segundos para recordar al usuario que debe pesar la muestra en líquido.
-después de esta operación se pide al usuario que introduzca el cuerpo sólido en el líquido auxiliar. Aparecerá el peso en pantalla. Espere a que aparezca en pantalla el símbolo de estabilidad.
-Presione la tecla CAL/INTRO para aceptar el peso en agua para la medición.
- Con la aceptación del peso en líquido el analizado mostrará en pantalla el resultado basándose en la temperatura del líquido tal y como ha introducido el usuario.
-Aquí la primera mitad del segmento son para el resultado , por ejemplo 22K. Después “,” se utiliza como separador. Aquí, en el lado izquierdo se utiliza el símbolo K para indicar el resultado en quilates. Por ejemplo 22K
-A continuación los 2 segmentos son utilizados para mostrar el metal principal o el metal primario. Por ejemplo “AU” para Oro. Después “:” se utiliza como separador.

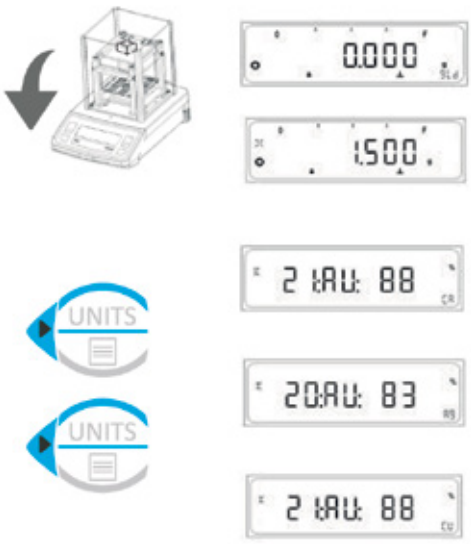

- Después los 3 segmentos siguientes se utilizan para mostrar la pureza en porcentaje. Por ejemplo 90.9% de metal aleado(impureza), plata “Ag” aparece en pantalla en los 3 segmentos que se encuentran en la parte más inferior a la derecha.
-El resultado de la densidad para el Oro será del incremento de 1 K desde 9K-24K.
-El resultado de la densidad para el platino será en el incremento de 50 desde 600-1000.
-El resultado de la densidad para plata será en el incremento de 25 desde 600-1000.
-El resultado de la densidad para Oro Blanco será en el incremento de 1K desde 9K-24K.
- El peso mínimo de muestra debe ser de 2mg para obtener unos resultados más precisos. Si el peso de muestra es inferior al valor mínimo indicado más arriba, durante el procedimiento de la medición de la densidad , el símbolo ……. parpadeará en la pantalla durante el proceso, indicando que el peso de muestra es inferior al valor mínimo.
-cuando el usuario presione la tecla <Unidad/Menú> brevemente, la pantalla volverá a las siguientes unidades de Oro “Ag”, “CA”, y “SG” (gravedad específica).
-Si los resultados no se encuentran en el rango de 9K-24K, aparecerá un mensaje de error en la pantalla que significa que el valor encuentra Fuera de Rango.
-Puede pasar que el proceso no se haya realizado adecuadamente. Ello puede deberse a algún error en la medición. El usuario debe volver a medir la muestra después de secarla bien.
-También puede ocurrir si el oro es falso.

Nota:
compruebe exactamente no sólo la pureza, también debe comparar la gravedad específica (esto es muy efectivo para juzgar el oro de 24 quilates y el platino de Pt 1000, para ver si es auténtico o falso.

6.3 CONFIGURACIÓN DEL METAL USUAL

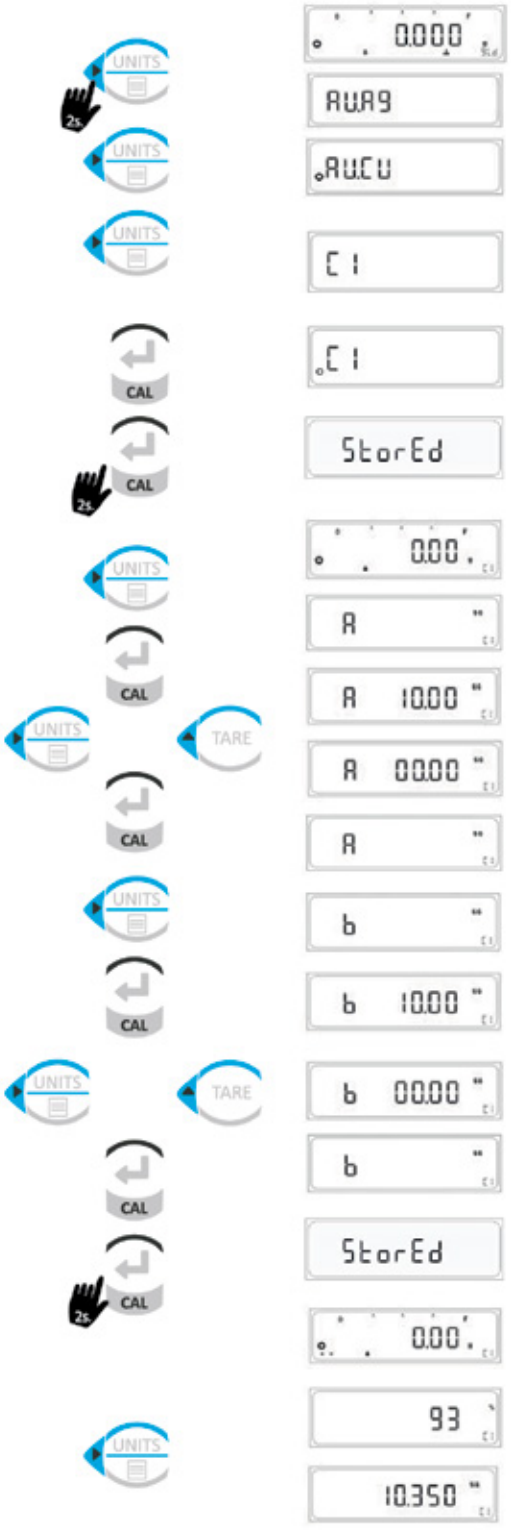

Cuando una muestra consiste en más de dos metales (un metal principal y un sub-metal), diferentes a los metales de uso estándar como Au, Pt, Ag, Pd, Ni, etc., el porcentaje de pureza del metal principal y su gravedad específica sólo puede aparecer en pantalla alimentando las gravedades específicas del metal principal y el sub-metal utilizando las configuraciones C1,C2,C3,C4,C5.

Procedimiento: Ejemplo: Como programar la balanza para Monedas de Plata aleadas con cobre : (metal principal-plata, sub-metal: cobre)
- Presione y mantenga presionada durante dos segundos la tecla <Unidad/Menú>, esta operación le permite visualizar opciones como “Au.Cu2, etc. Presione la tecla <Unidad/Menú> brevemente y seleccione cualquiera de las unidades más usuales como C1,C2,C3,C4 o C5.
-Presione la tecla <CAL> brevemente, para seleccionar y almacenar en la memoria. El símbolo de estabilidad aparecerá en la pantalla después de seleccionar esta tecla.
-Presione durante dos segundos la tecla <CAL> y después aparecerá en pantalla el mensaje “Stored” (almacenado). A continuación la balanza se sitúa correctamente para realizar el proceso de determinación de Densidad.
Presione la tecla <unidad/menú> brevemente, aparecerá en pantalla el símbolo “A”. Después el usuario debe presionar la tecla <CAL>.
-Aparece en pantalla el último valor programado de la gravedad específica.
Configure aquí la gravedad específica del metal principal. Por ejemplo Plata “Ag”. Presione la tecla <unidad/Menú> para mover el cursor al próximo dígito. Presione la tecla <Tara> para incrementar el valor.
-Presione la tecla <CAL> brevemente para almacenar el valor en memoria y cambiar la pantalla para configuraciones “b” para sub-metales presionando la tecla <Unidad/menú>.

Programe aquí la gravedad específica del metal aleado. Por ejemplo Cobre “Cu”, el mismo procedimiento que hemos descrito anteriormente para el metal principal.
-después de configurar el usuario debe presionar y mantener presionada durante 2 segundo la tecla <Cal>. Aparecerá en pantalla el mensaje “Almacenado”.
-La preparación de la moneda de plata en la configuración C1 ha sido completado.
-EL doble símbolo de flechas…….se utiliza para indicar que las configuraciones para C1 han sido realizadas. Ahora el usuario puede empezar el proceso para determinar la densidad.
El usuario puede programar C2,C3,C4 o C5 de la misma forma para diferentes muestras, tal y como se explica anteriormente.
-Ahora el proceso de determinación de la densidad será el mismo.
-Seleccionar el líquido (agua, etanol)
-Introducir la temperatura del líquido
-Coger wt de la muestra en aire
-Coger wt de la muestra en agua
-Después % del metal principal aparece en pantalla, por ejemplo 93%
-Presionando la tecla <unidad/menú> el usuario visualizará en pantalla el resultado de la gravedad específica.

6.4 GRAVEDAD ESPECÍFICA

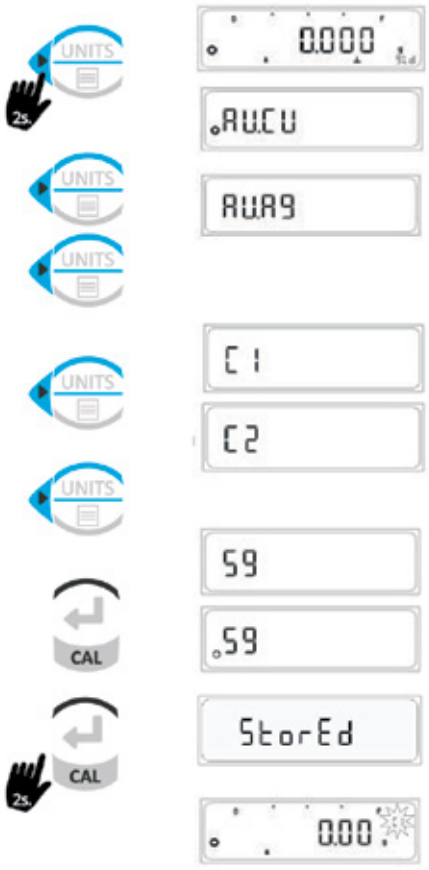

Esta característica solo informa de la Gravedad Específica de la muestra pero no de su pureza (por ejemplo no en “k” o “%”)
Procedimientos:
-Presione brevemente la tecla <Unidad/Menú>, el usuario visualizará en pantalla el mensaje “Au.Cu”. Presione la tecla <Unidad/Menú> brevemente y repetidamente hasta que aparezca en pantalla el símbolo- la opción- “Sg”(Gravedad Específica).
-Presione la tecla <Cal< brevemente para seleccionar la gravedad específica y para modificar la unidad. El símbolo de estabilidad aparecerá en pantalla.
-Presione y mantenga presionada durante dos segundos la tecla <Cal> y después aparecerá el mensaje “Stored” (almacenado) en pantalla. En este momento la balanza funciona en el modo de pesar Densidad con la unidad de modificación.
-El símbolo “SG” aparecerá en la esquina más a la derecha de la pantalla.
_El procedimiento para la Determinación de la Densidad es el mismo que el detallado anteriormente. En especial:
-Seleccionar el líquido (agua,etanol)
-Introducir la temperatura del líquido
-Obtener wt de la muestra en aire
-Obtener wt de la muestra en agua
-Esta característica se utiliza generalmente para los metales puros, aplicaciones industriales tales como Gomas y también para cualquier muestra sólida.

6.5 COMPARADOR DE FUNCIONES (CMP)

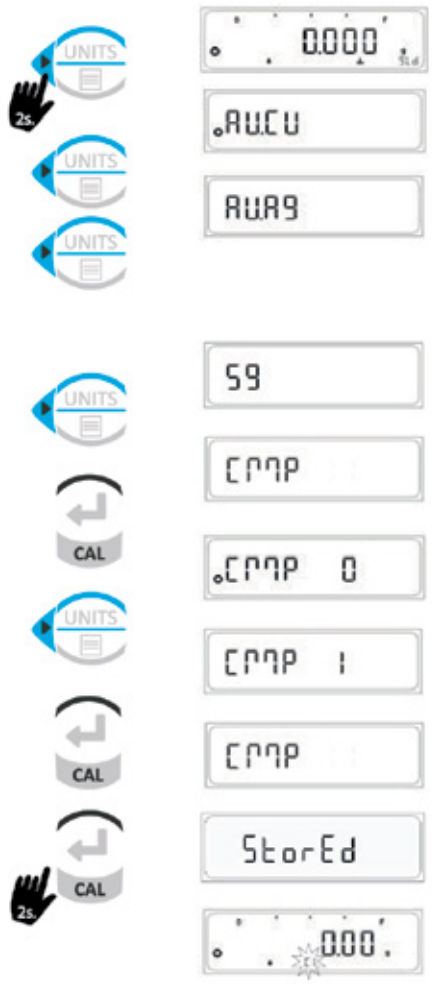

Esta característica se utiliza para comprobar si una muestra se corresponde con la tolerancia específica de un objetivo de rango pre-configurado.
Esta característica es útil para el control de calidad de los productos y la configuración de limitación de la pureza y de la gravedad específica de los productos.
"Hi" y " LOW" aparecerán en pantalla cuando los resultados no se encuentren dentro del rango específico de tolerancia, y también cuando el resultado se encuentre entre el límite inferior y el superior, el símbolo "O" (indicando OK) aparecerá en pantalla conjuntamente con el resultado de la medición . También aparecerá la gravedad específica presionando la tecla <Unidad/Menú>.
Cada una de las funciones (todos los metales Au, todos los metales Pt, C1, C2, C3, C4, C5, gravedad) tiene su propio comparador de funciones (configuración Hi-Lo)
Procedimientos:
-Presione y mantenga presionada la tecla <Unidad/Menú> durante 2 segundos. EL usuario podrá visualizar otras opciones tales como "Au.Cu", "Au.Ag.CU", etc. Selecciones la opción "CMP" utilizando la tecla <Cal> brevemente.
-Seleccione la opción "CMP 1" utilizando la tecla <Unidad/Menú> brevemente y presione la tecla <Cal> brevemente, para seleccionar y almacenar en la memoria.
-Presione y mantenga presionada durante 2 segundos la tecla <Cal> , a continuación aparecerá el mensaje "Stored" (almacenado) en pantalla. La balanza se encuentra ahora en el modo de pesar Densidad.

El símbolo "+/-" aparece en pantalla cuando se seleccionar la función comparador.



Valores estándar pre configurados ('Hi' y 'LO') pueden ser programados en cada uno de los Modos tal como se detalla a continuación.
- Presione y mantenga presionada la tecla <Tara> durante 4 segundos. Aparecerá en pantalla el mensaje "HI" con el menú de configuración. Presione la tecla <Cal> brevemente. El último valor programado o el valor por defecto aparecerán en pantalla.
-Cada función (todos los metales Au, los metales Pt, C1, C2, C3, C4, C5, gravedad específica) tienen su propio comparador de funciones (configuraciones Hi-L)
-Presione la tecla <Cal/Intro> brevemente para almacenar las configuraciones en la báscula. Ahora aparecerán en pantalla las configuraciones de "LO"
-Presione la tecla <Tare/Up> brevemente para incrementar el numérico y la tecla <Usuario/Menú> para mover el cursor hacia un dígito en particular.
-Presione la tecla <Cal/Enter> brevemente para almacenar las configuraciones en la balanza. A continuación la pantalla se situará en el modo de pesar la densidad.

Con el comparador de funciones se obtendrá siempre un resultado final
Por ejemplo: El resultado que aparece en pantalla es mayor que los valores estándar pre configurados.



Por ejemplo: Este resultado aparece cuando se encuentra entre los valores estándar pre-configurados.



Por ejemplo: este resultado aparece cuando el valor es inferior a los valores estándar pre-configurados.



Configuraciones de fábrica:

CONFIGURACIÓN HI&LOW PARA AU, CU/AUG, AG/AU, CU, AG	Hi-25k Lo-09k
CONFIGURACIONES HI&LOW PARA PT, NI/PT, PD	Hi-1000 Lo-0600
CONFIGURACIONES HI &LOW PARA C1,C2/C3/C4/C5	Hi-100% Lo-000%
CONFIGURACIONES HI&LOW PARA SG (GRAVEDAD ESPECÍFICA)	Hi-50.00 Lo-00.00

7. CONFIGURACIÓN DE PARÁMETROS



Accediendo a los parámetros del menú el usuario puede cambiar las siguientes configuraciones:
-Configuraciones de ID y LID
-Configuración de Hora y Fecha
Instrucciones de Uso
El acceso a estos menús es posible presionando la tecla imprimir cuando todos los caracteres aparecen en pantalla, saliendo de modo de reposo o al Encender la Balanza.

7.1 PROGRAMAR HORA I FECHA



En este menú el Usuario puede programar el Reloj.
La configuración del reloj consiste en 2 configuraciones. Éstas son:
HORA: EN este sub menú el usuario puede programar el tiempo en horas, minutos y segundos AM, PM & 24 horas.
FECHA: En este sub menú el usuario puede programar la fecha, el mes y los años
Operaciones de Uso
Presione la tecla IMPRIMIR durante 2 segundos cuando salga del modo de espera o el modo Encender.

PROGRAMA HORA

- El tiempo actual aparece en pantalla con el primer dígito parpadeando.
- El dígito parpadeante indica que el valor del dígito o el lugar puede ser cambiado.
- Presione la tecla <Tara> para cambiar el valor del dígito parpadeante.
- Presione la tecla <Unidad/Menú< para cambiar el dígito parpadeante e la izquierda a la derecha.
- Después de una configuración correcta del tiempo en horas, minutos y segundos respectivamente para ceros empezando a la izquierda, presiona la tecla <Cal>
- Presione la tecla iMPRIMIR para Cambiar el formato AM, PM & 24 horas.

PROGRAMA FECHA

- Presionar la tecla <Cal>, aparece en pantalla la fecha.
- Presionar la tecla <Cal>, aparece en pantalla la fecha actual con el primer dígito parpadeando. El dígito parpadeante indica que el valor del dígito o el lugar deben ser cambiados.
- Presione la tecla <Tara< para cambiar el valor del dígito Parpadeante.
- Presione la tecla <Unidad/Menú> para cambiar el dígito parpadeante de Izquierda a Derecha
- Después de una configuración adecuada de la fecha en día, mes y año respectivamente para ceros empezando por la izquierda, presione la tecla <Cal> para programar la fecha.

7.2 CONFIGURACIÓN ID/LID

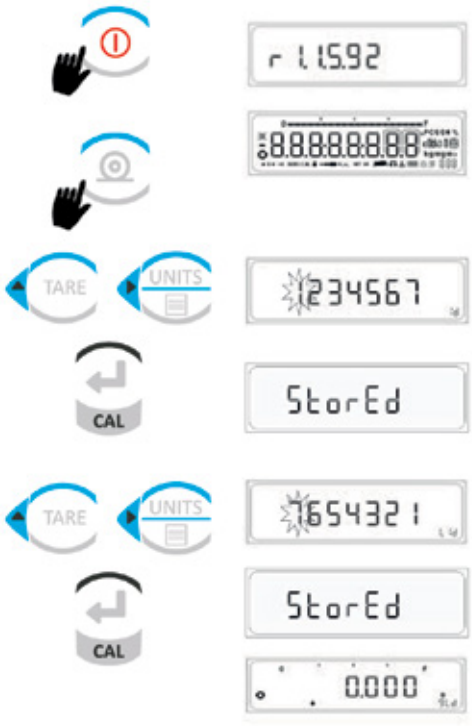

En este menú el usuario puede programar el número de identificación & número del Lote de Identificación
Instrucciones de Uso
Presione la tecla <PRINT> brevemente cuando salga del modo de reposo o el modo encender.

CONFIGURAR ID

- La última ID almacenada aparece en pantalla con el último dígito parpadeando. El dígito parpadeante indica que el valor del dígito o el lugar pueden ser cambiados.
- Presione la tecla <Tara> para indicar el cambio del valor del dígito parpadeante.
- Presione la tecla <Unidad/Menú> para cambiar el dígito parpadeante de la Izquierda a la Derecha
- Presione la tecla <Cal> para almacenar el Valor de la ID

CONFIGURAR LID

- El último LID almacenado aparece en pantalla con el primer dígito parpadeando. El dígito parpadeando indica que el valor del dígito o el lugar puede ser cambiado.
- Presione la tecla <tara> para cambiar el valor del dígito parpadeante.
- Presione la tecla <Unidad/Menú> para cambiar el dígito parpadeante de la Izquierda a la Derecha.
- Presione la tecla <Cal> para almacenar el Valor LID

7.3 COMUNICACIÓN DIRECTA WINDOWS



La función de comunicación directa Windows permite al usuario enviar la información de la balanza directamente a cualquier aplicación de programa de Windows, por ejemplo Microsoft Word, Excel, etc. La configuración de la impresora en el menú usuario se aplicará a la comunicación de Windows directamente. También, en especial, Modo Transferencia de Datos, Velocidad de Baudios, Paridad, Bit Stop y GLP.

Las configuraciones atribuidas a las comunicaciones directas con Windows son:

- Unidad: Encendida o Apagada
- Tipo de separador: Intro o tab

Para permitir la comunicación directa con windows, asegúrese que ésta comunicación también se ha iniciado en el lado de Windows.

- Entrar en el panel de control.
- Abrir las OPCIONES DE ACCESIBILIDAD desde el panel de control.
- En el tab general iniciar las opciones del teclado de seri
- Programar la velocidad de baudios y el puerto COM desde la

opción de la configuración.
• Teclee Ok para aceptar las configuraciones para el teclado de serie
• Teclee APPLY(aplicar) y después OK para guardar las opciones de accesibilidad.

Configuración comunicación directa con Windows (Lado Balanza):
• Presione y mantenga presionada la tecla <PRINT> en modo de pesar simple hasta que aparezca el menú de impresión Windows en pantalla.
• Presione la tecla <Tare>(tara) para cambiar la opción de Windows de ENCENDIDO a APAGADO. La opción por defecto es APAGADO.

Configuraciones Unidad de Windows:
• Selecciones la opción de imprimir de Windows como ENCENDIDO y presione la tecla <Cal>, ahora presione la tecla <Unidad/Menú> cuando la pantalla muestre el mensaje “UNIDAD” para introducir la configuración de las unidades.
• El usuario puede programar la opción Unidad como Encendida(siempre que el valor numérico se envíe a windows y no la unidad).
• El usuario puede programar la opción Unidad como APAGADA(solo el valor numérico se enviará a windows y no a la unidad).

Configuración Separador Windows:
• Seleccione la opción de imprimir de Windows como EN FUNCIONAMIENTO y presione la tecla <Tara>, ahora presione la tecla <Unidad/Menú> cuando aparezca en pantalla el mensaje ‘Separar’ para introducir la configuración de Separar.
• El usuario puede programar la opción SEPARADOR como INTRO (cada vez que uno de los valores impresos en la opción Windows, se da una orden de INTRO para que cada uno de los datos siguientes sean impresos en una nueva línea. En un documento Excel cada uno de los nuevos datos será impreso en una nueva fila).
• El usuario puede programar la opción SEPARAR como TAB (una vez que cada uno de los valores impresos del lado de Windows, se genera una orden de TAB para que los datos siguientes se impriman en tab, en Excel todos los nuevos datos se imprimirán en una nueva columna)

CONFIGURACIÓN DE FÁBRICA
VELOCIDAD DE TRANSMISIÓN: 1200 BAUDIOS (9600)
PARIDAD: 1 BIT STOP
APRETÓN: NINGUNO
IMPRIMIR MANUALMENTE/AUTOMÁTICAMENTE: MANUAL CON ESTABILIDAD

Interfaz de datos

Objetivo:
Su balanza está equipada con un puerto de interfaz para conectarlo a un ordenador o a otro aparato periférico. Usted puede utilizar un ordenador on-line para cambiar, empezar y/o monitorar las funciones de la balanza y los programas de aplicación.

Características
Tipo de interfaz: interfaz de serie
Modo de operaciones: dúplex lleno
Estándar: RS-232
Velocidad de transmisión: 300; 600; 1200; 2400; 9600; 19200 baudios 57600
Paridad: marca, espacio, raro, igualado, ninguno
Formato carácter: 1 bit inicio, 8-bit ASCII, paridad, 1 o 2 bits stop
Apretón: ninguno
Formato de salida de datos de la balanza: 26 caracteres

8. FORMATO SALIDA CON 26 CARÁCTERES

Los siguientes caracteres pueden salir, dependiendo de los caracteres que aparecen en la pantalla de la balanza:
Posición Operación normal

	1	2	3	4	5	6	7	8	9	10	11	12	13	14	15	16	17	18	19	20	21	22	23	24	25	26
	*	*	*	*	+	D	D	D	D	D	D	D	D	D	D	D	D	D	D	D	*	U	U	U	LF	CR
or	*	*	*	*	-	D	D	D	D	D	D	D	D	D	D	D	D	D	D	D	*	U	U	U	LF	CR
or	I	I	I	*	+	D	D	D	D	D	D	D	D	D	D	D	D	D	D	D	*	U	U	U	LF	CR

…: espacio CR: carruaje de vuelta
D: dígito o letra LF: Línea de alimentación
U: símbolo de unidad I: código carácter ID

Posición códigos Especiales:

1	2	3	4	5	6	7	8	9	10	11	12	13	14	15	16	17	18	19	20	21	22	23	24	25	26
				-	-	-	-	-	-	-	O	L	-	-	-	-	-	-						LF	CR
				-	-	-	-	-	-	-	U	L	-	-	-	-	-	-						LF	CR
				-	-	-	-	-	-	-	O	r	-	-	-	-	-	-						LF	CR
				-	-	-	-	-	-	-	L	L	-	-	-	-	-	-						LF	CR
				-	-	-	-	-	-	-	H	H	-	-	-	-	-	-						LF	CR

OL: Espacio UL: carruaje de vuelta
Or: dígito o letra LL: Línea de alimentación
HH: Símbolo de unidad

8.2 FORMATO INTRODUCCIÓN DE DATOS

El usuario puede conectar un ordenador a su balanza para enviar pedidos a través del puerto de interfaz de la balanza para controlar las funciones y las aplicaciones de la balanza.

Formato para los pedidos

Pedido	Código	Fecha

(: Muestra el inicio del marco de los pedidos
Código de los pedidos: muestra la funcionalidad a llevar a cabo para el marco de este pedido.
Datos: Este campo en marco es opcional y su propósito es proporcionar información de datos entre las comunicaciones Bidireccionales.
): muestra el final del marco de pedidos
Pedidos
(W): Si el ordenador huésped envía este pedido a la balanza entonces la balanza enviará el peso con la unidad actual.
(T): Si el ordenador huésped envía este pedido entonces la balanza realizará el tarado en balanza. Si no se consigue la estabilidad dentro de 45 segundo entonces el sistema vuelva a la característica específica hasta que muestra "……." en LCM.

8.3 DIAGRAMA DE CABLEADO

Para conectar un ordenador o algún otro aparato periférico a la balanza utilizando el protocolo RS-232 y los cables de hasta 1.5 m (50ft) de largo

9. CÓDIGOS DE ERROR

PANTALLA	CAUSA	SOLUCIÓN
	Sobre carga	Retirar el exceso de peso de la bandeja de pesar
	Carga inferior	Mantenga la bandeja de pesar sobre la barra de pesar. Comprueve si la bandeja de pesar está correctamente colocada.
	Mientras calibre la balanza, la carga sobre la bandeja es mayor al 10% de su capacidad (durante el encendido de la balanza)	Apague la balanza y vuelva a encenderla sin ninguna carga sobre la bandeja.
	Calibración .El usuario no sitúa ningún peso sobre la bandeja durante 60 segundos. .La carga de peso sobre la bandeja no se encuentra dentro del límite de tolerancia .El usuario no mantiene ningún peso sobre la bandeja durante 60 segundos. .La carga sobre la bandeja no se encuentra dentro del límite de tolerancia.	.Añada el peso de calibración sobre la bandeja cuando la balanza lo pida. .Calibre con el Peso de Calibración exacto.
	El GLP está encendido y el usuario intenta entrar en el Menú del Usuario antes de que se imprima el pie.	Imprima el pie primero, presionando la tecla <CANCEL< y después acceda al MENÚ DEL USUARIO.
	Calibración La pantalla muestra cualquier peso que no sea 0.00 y el usuario intenta Calibrar la balanza La pantalla muestra cualquier peso que no sea 0.00 y el usuario intenta Calibrar la balanza	Tare la balanza o entre el procedimiento de Calibración cuando aparezca en pantalla el mensaje “0.00” g
	Valor incorrecto de TIEMPO o FECHA	Introduzca el valor adecuado de TIEMPO o FECHA
	La última opción almacenada para imprimir es AUTO o AUTO CARGA o CONTINUA y el usuario intenta configurar el encendido de GLP desde el MENÚ DEL USUARIO.	Cambiar la opción de impresión para Imprimir según DEMANDA y después encender GLP.
	RTC no operativo	Contacte con el Centro de Servicio Baxtran
	Error 2 Error calibración+ Error RTC	Contacto con el Centro de Servicios Baxtran
	Error 3 Error Calibración + Error RTC	Contacte con el Centro de Servicios Baxtran
La lectura de peso cambiada es incorrecta	Condiciones de ambiente inestables Un objeto extraño se ha quedado insertado entre la bandeja de plata y el marco de la balanza/báscula	Configure la balanza/báscula en otra área. Retire el objeto estraño.

La lectura de peso es obviamente incorrecta	La balanza no ha sido calibrado/ajustado. La balanza no ha sido puesta a cero antes de pesar.	Calibre/ajuste la balanza. Tare o sitúe a cero la balanza antes de pesar.

	La temperatura seleccionada más allá del rango de 10ºC y 30ºC. El resultado para el Oro es inferior a 9k o mayor a 24K. El resultado para Platino será inferior a 600 y mayor a 1000. La gravedad específica de la muestra es inferior a la del límite inferior establecido para el modo de mesurar. La muestra de metal precioso tiene una gema. La muestra tiene un hueco que no puede ser mesurado por este instrumento. Muchas burbujas pegadas a la muestra.

10. CUIDADO Y MANTENIMIENTO

Servicio:
Un servicio regular de un técnico de BAXTRAN alargará la vida de uso de su balanza y asegurará la precisión de sus continuas pesadas. BAXTRAN puede ofrecerle contractos de servicio, y usted puede escoger intervalos de mantenimiento regulares.
EL intervalo de mantenimiento óptimo depende de las condiciones de operación en el lugar de instalación y en los requerimientos de tolerancia individuales.

Reparaciones:
El servicio de reparaciones debe ser realizado por un servicio de técnicos entrenados. Cualquier intento de reparación de la balanza por personas sin formación puede provocar daños al usuario.

Limpieza:
Desconecte el adaptador DC del enchufe de la pared (conector principal). Si usted tiene un cable de interfaz conectado al puerto de la balanza/báscula, desconéctelo del puerto.
Asegúrese que ningún líquido entra en la estructura de la balanza/báscula
No utilice agentes de limpieza agresivos (solventes o agentes similares)
Limpie el instrumento utilizando un trapo mojado previamente con un detergente suave (jabón).
Después de limpiar, seque el instrumento con un trapo suave y seco.

Limpieza de superficies de acero inoxidable:
Limpie todas las partes de acero inoxidable regularmente. Retire la bandeja de pesar de acero inoxidable y límpiela con cuidado y profundamente separadamente. Utilice un paño húmedo o esponja para limpiar cualquiera de las partes de acero inoxidable de la báscula. EL usuario puede utilizar cualquier agente de limpieza del hogar disponible en los comercios que se apropiado para ser utilizado con acero inoxidable. Limpie las superficies de acero inoxidable frotándolas. Utilice un trapo húmedo o esponja para frotar cualquiera de las partes de acero inoxidable de la báscula otra vez. Posteriormente deje que la balanza se seque. Si desea, puede aplicar aceite a las superficies que ya se han limpiado como protección adicional.
No utilice agentes de limpieza de acero inoxidable que contengan soda cáustica, ácido acético, ácido hidroclórico, ácido sulfúrico o ácido cítrico. No se permite el uso de esponjas de frotar hechas de lana de acero. Los solventes solo pueden utilizarse en las partes que son de acero inoxidable.

Inspección de Seguridad:
Si hay alguna indicación de que una operación segura del instrumento con un adaptador DC no puede garantizarse:
Apague la báscula y desconecte el equipo de la potencia DC inmediatamente.
La operación de seguridad del instrumento con el adaptador DC no puede ser segura cuando:
Hay un daño visible en el adaptador DC
El adaptador DC ya no funciona adecuadamente
El adaptador DC ha sido almacenado durante un relativamente largo período en condiciones no favorables.

11. ESPECIFICACIONES

MODELO	CY323 GT	CY 613 GT	CG612GT	CG3102 GT
Capacidad	320g	610g	610g	3100g
Legilibilidad de las pesadas	0.001g	0.001g	0.01g	0.01g
Precisión	0.01	0.01g	0.1g	0.1g
Rango Tara (sustractivo)	-320g	-610g	-610g	-3100g
repetitividad	0.001g	0.001g	0.01g	0.01g
Linealidad	0.003g	0.03g	0.03g	0.02g
Tiempo de respuesta	3 seconds			
Peso calibración externa	200g	300g	300g	1500g
Pureza quilate	ORO 9-24 quilates con incremente de 1 quilate Platino 600-1000 pt con incremento de 50 pt, % y Densidad			
Peso muestra mínimo	2g	2g	10g	10g
Tamaño bandeja (mm/ pulgada)	Weigh in Air : 108 x 100 mm Weigh in Water : 100 x 92 mm			Weigh in Air : 160 x 140 mm Weigh in Water : 160 x 140mm Weigh in Air : 160 x 140 mm Weigh in Water : 160 x 140mm
Protección cubierta aire estándar	Windshield open from top side		No	No
Pantalla	Pantalla LCD Brillante con luz trasera LD			
Temperatura de funcio-namiento	100C to 300C			
Dimensión (WxDxH) mm	342 x 212 x 270			342 x 212 x 230
Suplemento potencia	Adaptador AC			
Interfaz incorporada	RS-232 (USB opcional)			
Formato **Paridad** **Velocidad transmisión: modo apretón**	1 bit inicio, 8 bit ASCII, paridad, 1 o 2 bits stop, marca, Espacio, Raro, Igualado, ninguno 300,600; 1200; 2400; 4800; 9600; 19200; 57600 baudios Ninguno			

12. GARANTÍA LIMITADA

Los productos BAXTRAN tienen una garantía de protección por defectos en materiales y obra, desde la fecha de entrega y a través de la duración del período de garantía. Durante el período de garantía BAXTRAN arreglará, o si es el caso reemplazará cualquier componente(s) defectuosos sin cargos, siempre que este producto sea devuelto, carga pre-pagada, a BAXTRAN.
Esta garantía no se aplica si el producto ha sido dañado por accidente o mal uso, si ha sido expuesto a materiales radioactivos o corrosivos, tiene materiales foráneos que ha penetrado en el interior del producto, o como resultado de un servicio o modificaciones que no han sido realizadas por BAXTRAN. En lugar de una debidamente cumplimentada tarjeta de registración de la garantía, el período de garantía empieza en la fecha de embarque al distribuidor autorizado. Baxtran Scale 8i) Pvt. Ltd. No proporciona ningún otro tipo de garantía.
Debido a que la legislación de garantías difiere de un país a otro y de un estado a otro, si necesita más información o detalles póngase en contacto con su distribuidor local BAXTRAN o contacte con BAXTRAN directamente.
El centro de servicios BAXTRAN reparará el producto libre de cargo siempre que cumplan las especificaciones mencionadas anteriormente.

TÉRMINOS & CONDICIONES

1. La garantía cube sólo las balanzas de peso compradas en un canal autorizado y no cubre accesorios como baterías, adaptadores, cables RS232, Bandejas, soportes de bandeja etc.
2. No cubre el producto el modelo del cual y el número de serie del cual ha sido alterado, retirado o desfigurado y/o si ha sido abierto por una persona no autorizada y se ha añadido alguna etiqueta adhesiva.
3. Esta garantía no es transferible y es aplicable sólo para el usuario directo que ha comprado el producto a un distribuidor autorizado.
4. Para reparaciones basadas en esta garantía el usuario debe entregar este producto o enviar el producto a la dirección mencionada en a tarjeta de garantía en el embalaje original, incluyendo una copia de esta tarjeta de garantía.
5. La báscula Baxtran (i) Pct. Ltd. no se hará responsable de ningún daño consiguiente.

13. ACCESSORIOS

Impresora estadística “CPR 02” con Fecha/Hora & estadística
Pantalla remota “SRD01”
Pesos de Calibración
(F1) (ERTI, F2 con certificado) para más detalles contacte con los distribuidores de BAXTRAN
Interfaz USB
Aparato antirrobo
Cable y cerradura (para todos los modelos)
Cubierta para el polvo



marca propiedad de | est une marque de | trade mark propiety of:

Pol. Empordà Internacional Calle F. Parcela 15-16
17469 VILAMALLA - (Girona) SPAIN
T. (34) 972 527 212 - F. (34) 972 527 211

GIROPES